# Der URIMAT Händetrockner FAVORIT

# Bedienungsanleitung

*Trockene Hände in wenigen Sekunden.*
*Leise, schnell und umweltschonend.*

## Installieren Sie das Gerät nicht an den nachfolgenden Orten, da dies zu Fehlfunktionen führen kann:

- Orte, wo die Temperatur -10°C oder +40°C übersteigen kann
- Orte, wo das Gerät in direkten Kontakt mit Wasser kommen kann
- Orte, wo das Gerät direkter oder starker Sonneneinstrahlung ausgesetzt ist
- Orte, wo sich viel Kondensation bildet
- Orte, wo korrosive, neutrale oder reduktive Gase vorhanden sind
- Orte, die niedriger als -20m oder höher als 2000m über dem Meeresspiegel liegen

## Installationsort

- Installieren Sie das Gerät an Orten wo es leicht zu verwenden ist, so wie in der Darstellung. Wird es zu niedrig installiert, kann während der Reinigung Wasser an das Gerät gelangen. Der Abstand zwischen Geräteunterseite und Fußboden oder anderen Gegenständen unterhalb der Geräteunterseite muss mindestens 15 cm betragen.
- Die linke Gehäuseseite muss mindestens 15 cm von Wänden entfernt sein, da sich auf der linken Seite der Netzschalter befindet.
- Achten Sie darauf, dass sich in der Nähe der rechten Gehäuseseite keine Spiegel oder Wände befinden, da beim Händetrocknen Wassertropfen zur rechten Seite spritzen können. Der empfohlene Mindestabstand beträgt 10 cm.
- Vermeiden Sie Installationsorte wo Personen oder Türen an das Gerät stoßen können.
- Achten Sie darauf, dass das Gerät nur an einer völlig ebenen Wandoberfläche installiert wird.

## Montageplatte

- Wenn der Abstand begrenzt oder die Beschaffenheit der Wandoberflächeunzureichend ist, können Sie eine Montageplatte für die Geräteinstallation erwerben.

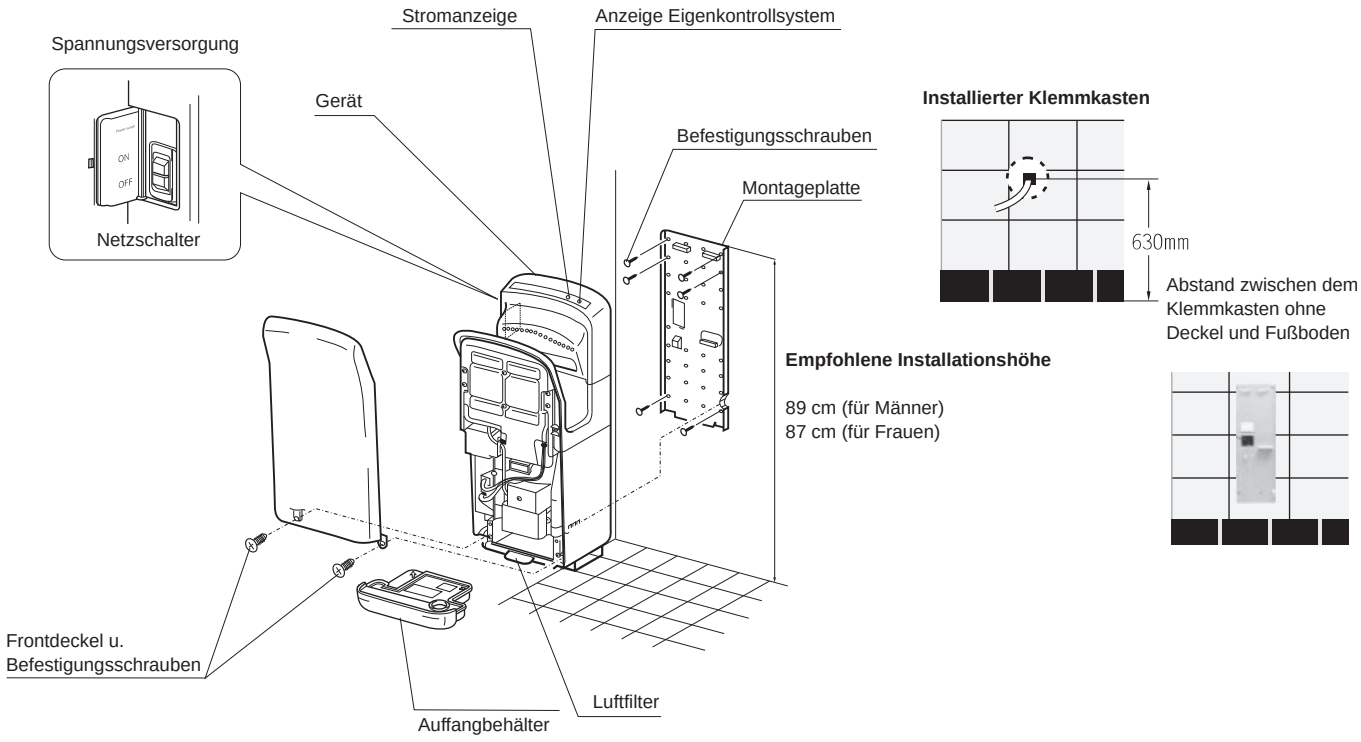

- **Stromversorgung: Einphasen-Wechselstrom. Die Nennspannung darf höchstens um ¬+/- 10% überschritten werden.**
- **Das Netzkabel muss 2mm² bis 2,5mm² dick sein. Einadrige Kabel die nicht 2mm² bis 2,5mm² dick sind können nicht verwendet werden. Wenn das Netzkabel länger als 11m ist kann es zu einem Spannungsverlust kommen, daher wird 2,5mm² empfohlen.**

## 1

**Gerät anschließen**

Befestigen Sie am Installationsort die Abzweigdose (ohne Deckel) und schließen Sie das Netzkabel an (grün & gelb ist das Erdungskabel).

- Ziehen Sie das Netzkabel heraus, wenn Sie keine Abzweigdose verwenden.

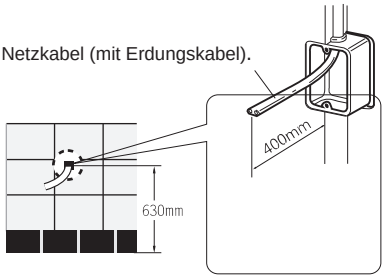


## 2

**Befestigen Sie mithilfe der 6 Montageschrauben die Montageplatte an der Wand.**

- Zur Befestigung bitte das beiliegende Montageset verwenden.
- Verstärken Sie vor der Montage die Wand, wenn sie nicht aus Beton ist.

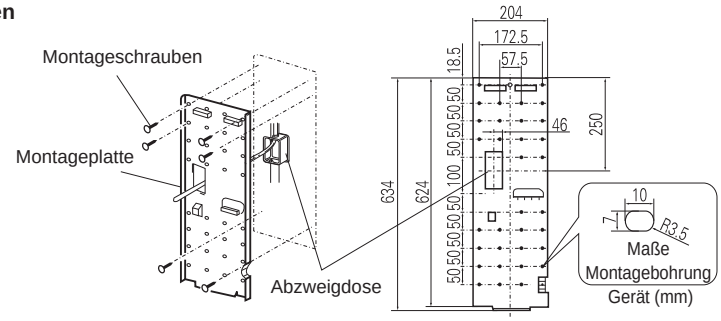


## 3

**1. Entnehmen Sie den Auffangbehälter**

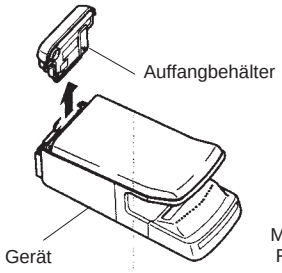


**2. Nehmen Sie die Frontabdeckung ab**

(1) Lösen Sie die beiden Schrauben
(2) Entfernen Sie vorsichtig die Abdeckung aus den drei obigen Halteclips.

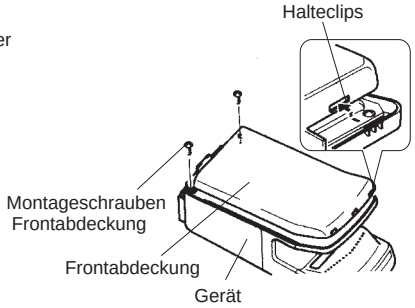


**3. Nehmen Sie den Deckel des Klemmkastens ab.**

Lösen Sie die Schraube des Klemmkastendeckels und ziehen Sie den Deckel ab.

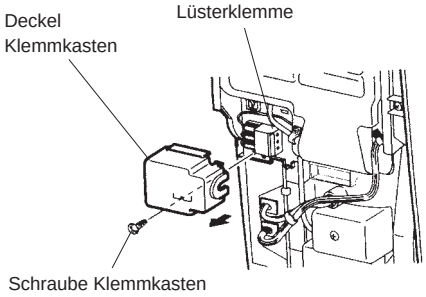


## 4

**Ziehen Sie das getrennte Netzkabel in das Gerät und befestigen Sie es innen.**

Das Gerät wird mit Netzkabel geliefert. Wenn Sie das Kabel austauschen möchten, gehen Sie bitte wie folgt vor:

(1) Ziehen Sie das Netzkabel durch das dafür vorgesehene Loch auf der Rückseite des Gerätes. Befestigen Sie die Rückseite an den drei Haken der Montageplatte und sichern Sie diese mit den Montageschrauben (temporär auf der Geräteseite befestigt) während Sie das Gerät leicht zur Wand drücken.

- Die Montageschrauben für das Gerät lassen sich nicht ganz festdrehen, wenn die Haken unten an der Montageplatte nicht in Position sind. Stellen Sie sicher, dass die unteren Haken richtig in der Rückseite des Gerätes eingehakt sind.

**Hinweis:** Stellen Sie sicher, dass das Gerät in die Montagehalter eingehakt ist und die Sicherheitsschrauben unten rechts fest angezogen sind, ansonsten kann das Gerät herunterfallen und gestohlen werden.

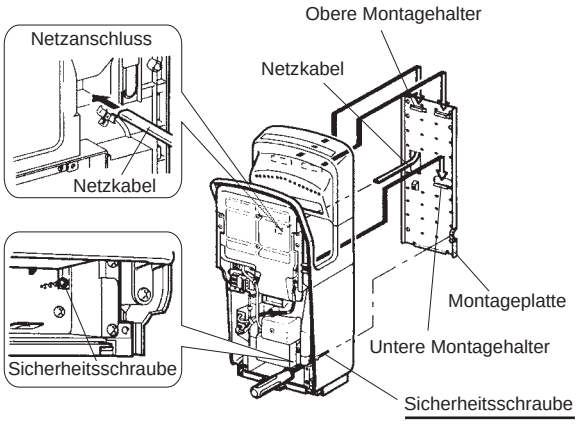

## 5

**Klemmkasten anschließen (keine Polung)**

(1) Netzkabel abisolieren (wie in Abbildung rechts)
(2) Schrauben der Lüsterklemme lösen und Netzkabel an die Lüsterklemme anschließen.
(3) Ziehen Sie die Schrauben der Lüsterklemme fest und ziehen Sie an dem Netzkabel, um zu prüfen, ob es fest angeschlossen ist.
(4) Verlegen Sie das Netzkabel unter dem Netzkabel-Halter und ziehen Sie den Halter fest.

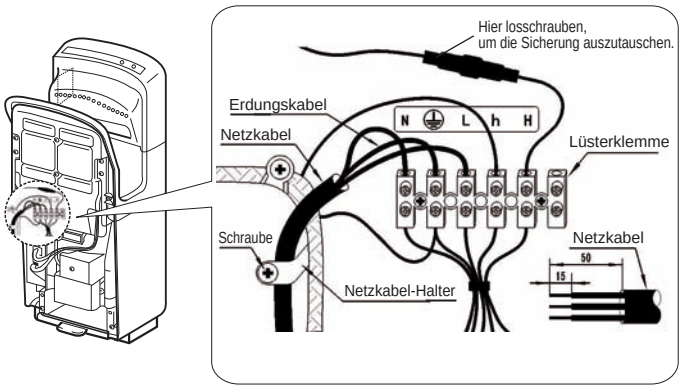


## 6

**Klemmkastendeckel anbringen**

(1) Deckel befestigen

(2) Stellen Sie sicher, dass das Netzkabel und andere Kabel nicht gequetscht sind.

- Die Frontabdeckung kann nicht angebracht werden, wenn sich irgendwelche Kabel vor dem Klemmkastendeckel befinden. Verlegen Sie die Kabel rechts vom Klemmkastendeckel.

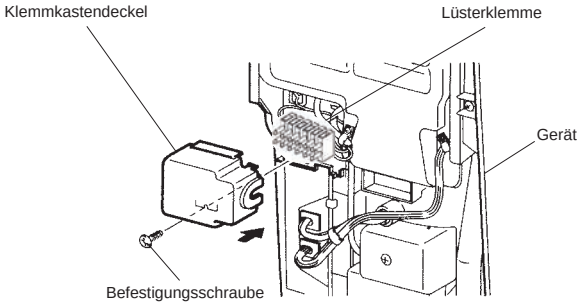


## 7

**Frontabdeckung anbringen**

(1) Auf die drei Halteclips achten.

(2) Die herausgenommenen Schrauben wieder einsetzen.

**1. Auffangbehälter einführen**

**2. Stellen Sie sicher, dass der Luftfilter ganz eingelegt ist.**

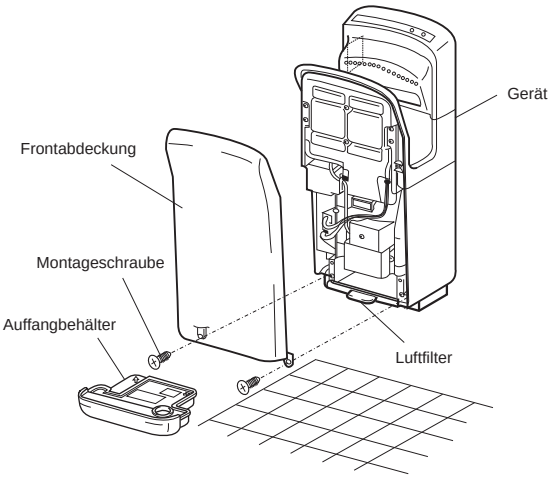


# Probelauf

| | Maßnahme | Prüfen | Resultat |
|---|---|---|---|
| 1 | Prüfen Sie die Spannung der Netzversorgung. | Stimmt die Nennspannung? | |
| 2 | Schalten Sie den Fehlerstrom-Schutzschalter ein. | | |
| 3 | Schalten Sie den Netzschalter ein. | Leuchtet die Stromanzeige auf? | |
| 4 | Händetrocknen | Bläst Trockenluft? | |
| 5 | Prüfen Sie das Gerät | Ist das Gerät fest installiert? Irgendwelche Vibrationen oder Fremdgeräusche? | |

∗ Netzschalter nicht einschalten, wenn Sie Ihre Hände im Gerät haben.

∗ Wenn die Eigenkontrollsystem-Anzeige im Display aufleuchtet oder blinkt, schalten Sie bitte den Netzschalter aus und erst wieder ein, nachdem alle Kontrollanzeigen erloschen sind (nach 40 Sekunden).