URIMAT Deutschland GmbH
Industriestrasse 4
D-56414 Hundsangen

+49 (0) 6435 90996-0
+49 (0) 6435 90996 -12

info@urimat.de
www.urimat.de
www.urimat.shop

Installationsanleitung

URIMAT compact *plus* *(Art.Nr. 14.001)*
URIMAT compact*video* *(Art.Nr. 14.971)*

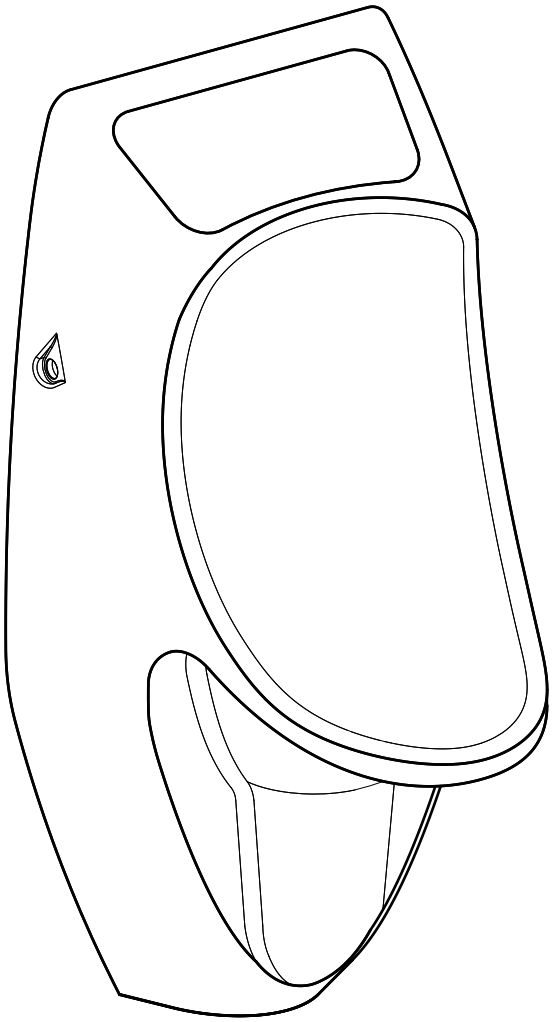

compactplus

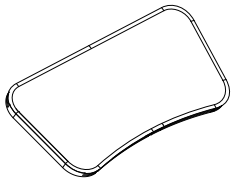

1 x Displayscheibe

compactvideo

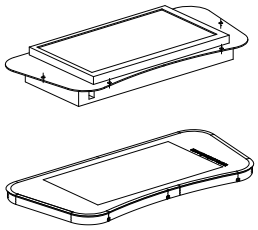

1 x Videomodul
1 x Displayscheibe
1 x Netzteil 12V

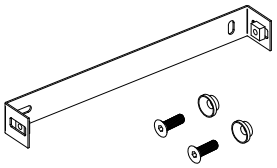

1 x Montagebügel
2 x Befestigungsmaterial

2 x Schraube
2 x Unterlegscheibe
2 x Dübel

1 x Sieb

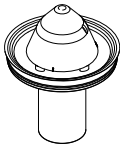

1 x MB-ActiveTrap
(Geruchsverschluss)

1 x Wandanschlussdichtung

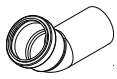

1 x 45° Bogen DN50

URIMAT 04.2023

Maße

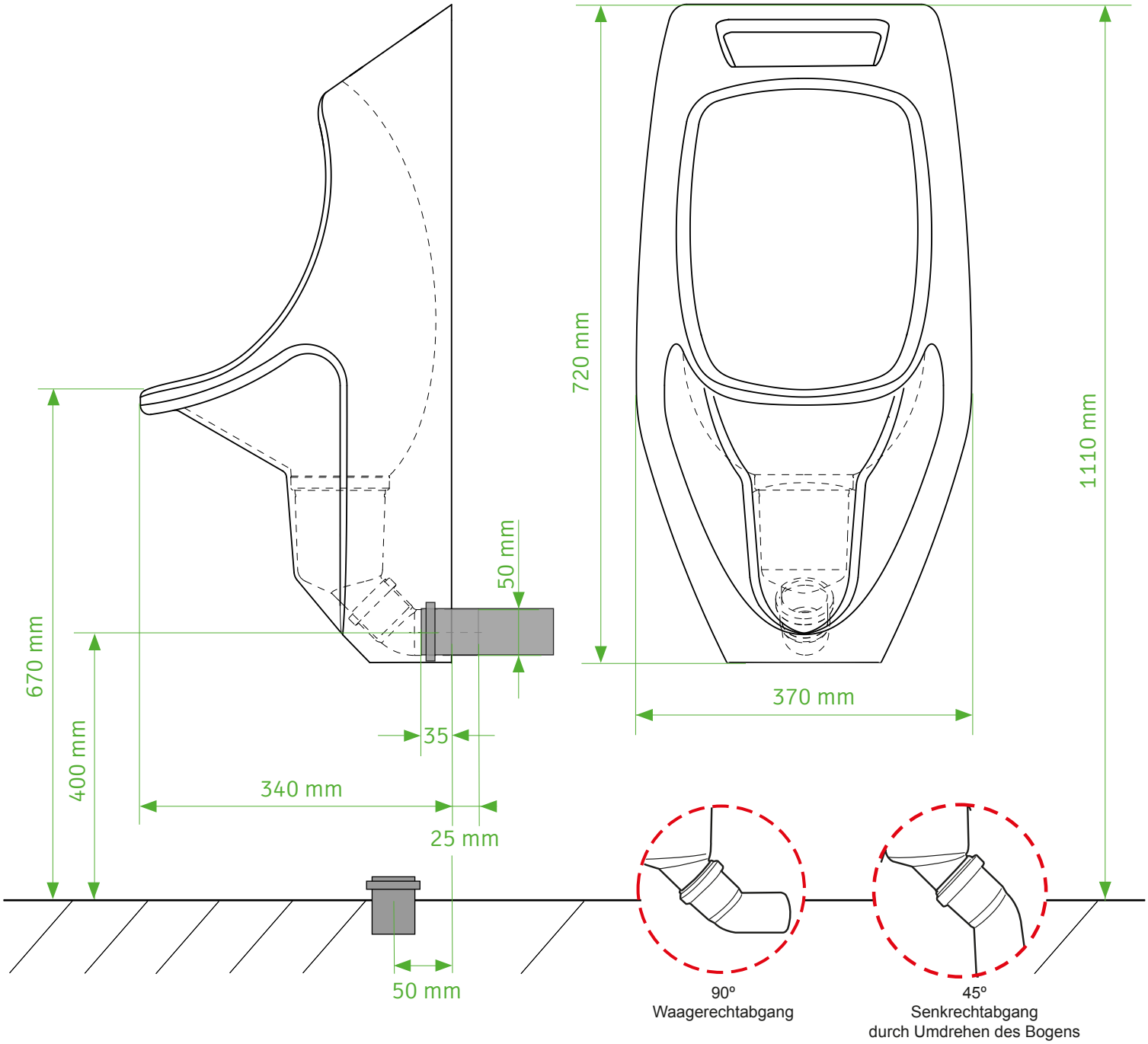

Wichtig:

- Alle Maße beziehen sich auf eine empfohlene Abflußhöhe von 400 mm Rohrmitte Wichtig:
- Nach wasserlosen Urinalen darf kein Siphon montiert werden! Abwasserleitungen müssen
- vor der Montage der URIMAT Urinale gereinigt werden.
- Ein Durchspülen der Abwasserleitungen genügt nicht!

Montagehinweis: Schnabelhöhe - bei Erwachsenen		650 - 700 mm
	6 - 14 Jahre	500 - 550 mm
	ab 14 Jahre	650 - 700 mm

Montage

1

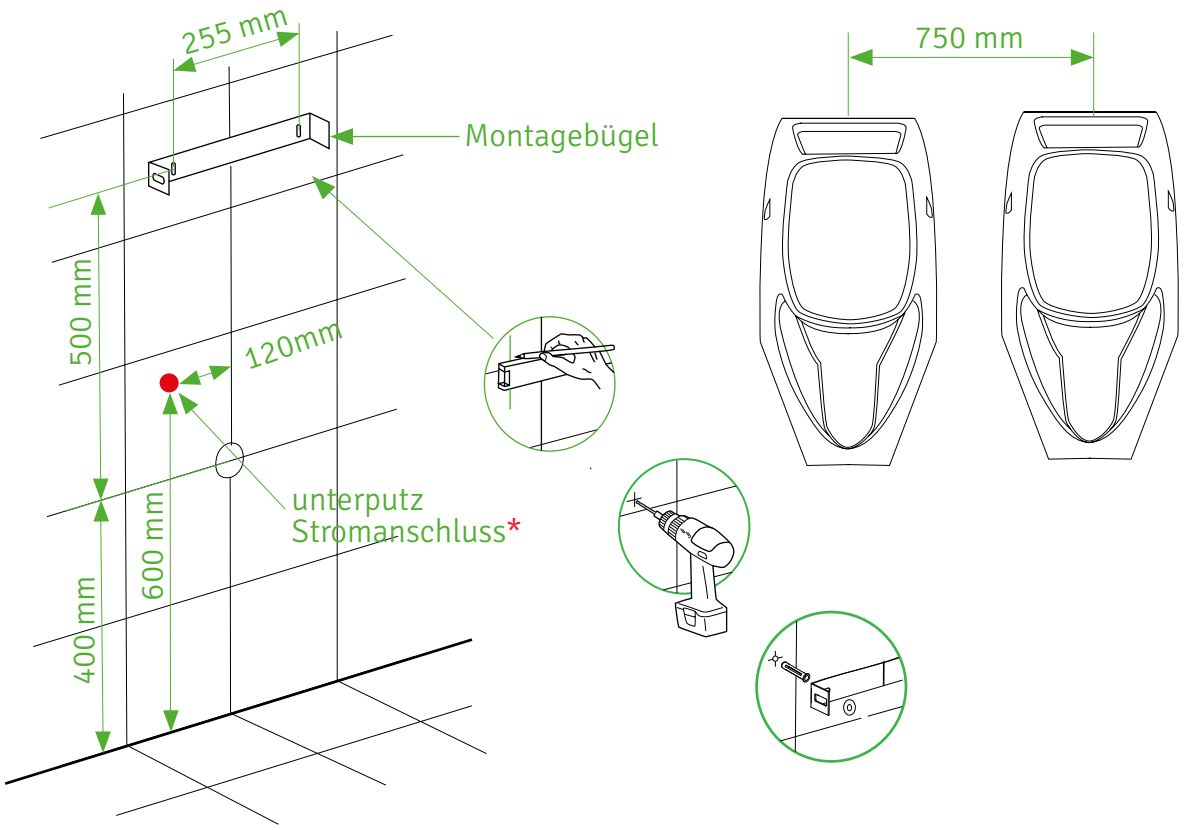

*230V Stromanschluss für URIMAT ecovideo

2

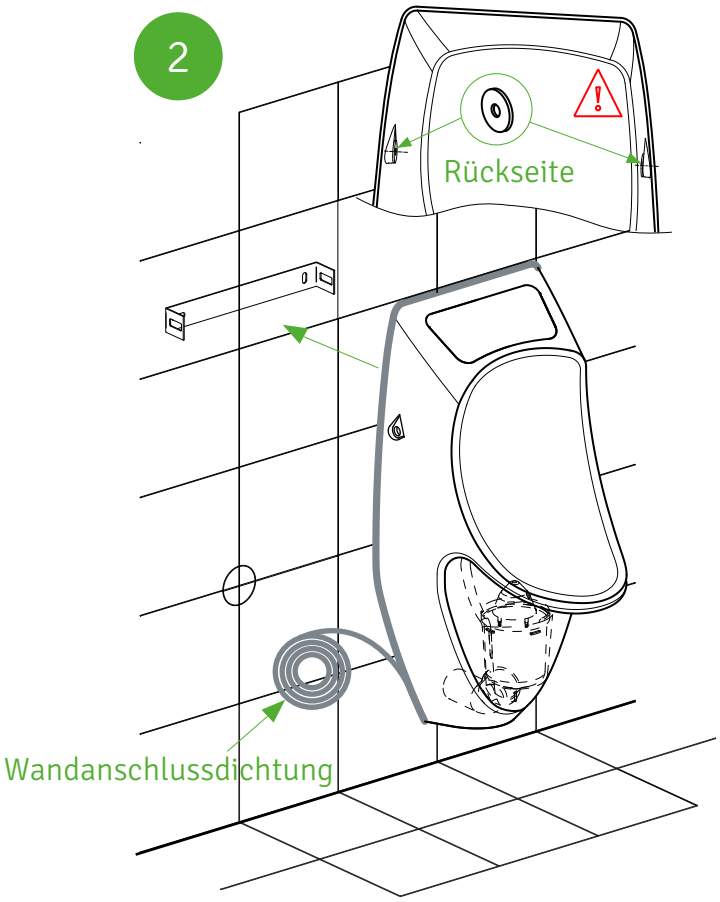

3

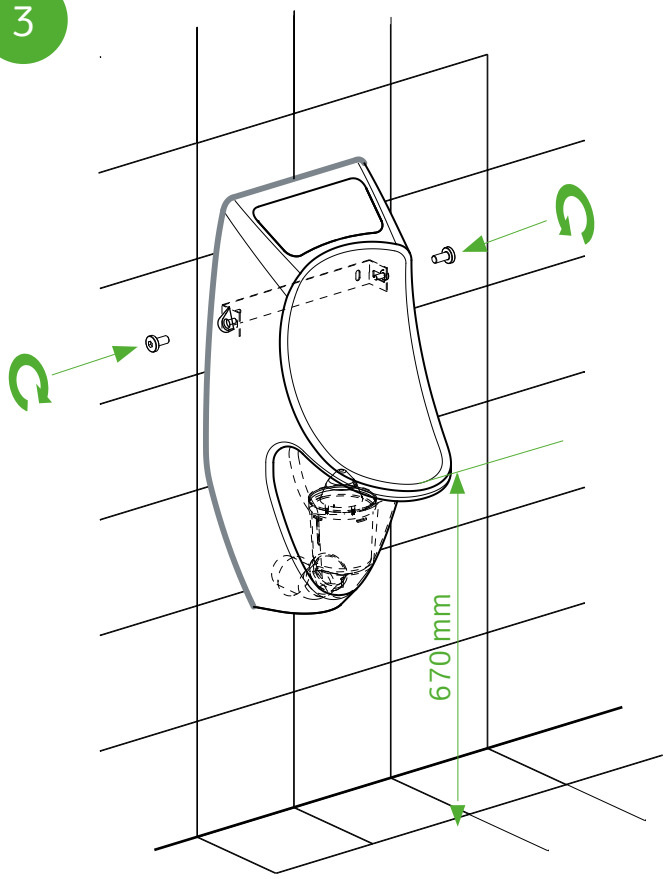

MB-Active Trap Wechsel / change

Neu | 50% aufgebraucht | Wechseln

Reinigungsanleitung / cleaning Instruction

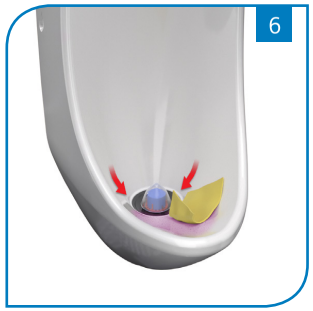

MB-AktivReiniger
3l + 1 Sprühflasche
(Konzentrat)

MB-AktivReiniger
10l Kanister
(Konzentrat)